Mechanik DaVinci Bass PK: 1053
Machine Head DaVinci Bass 1053XXXX.22.70

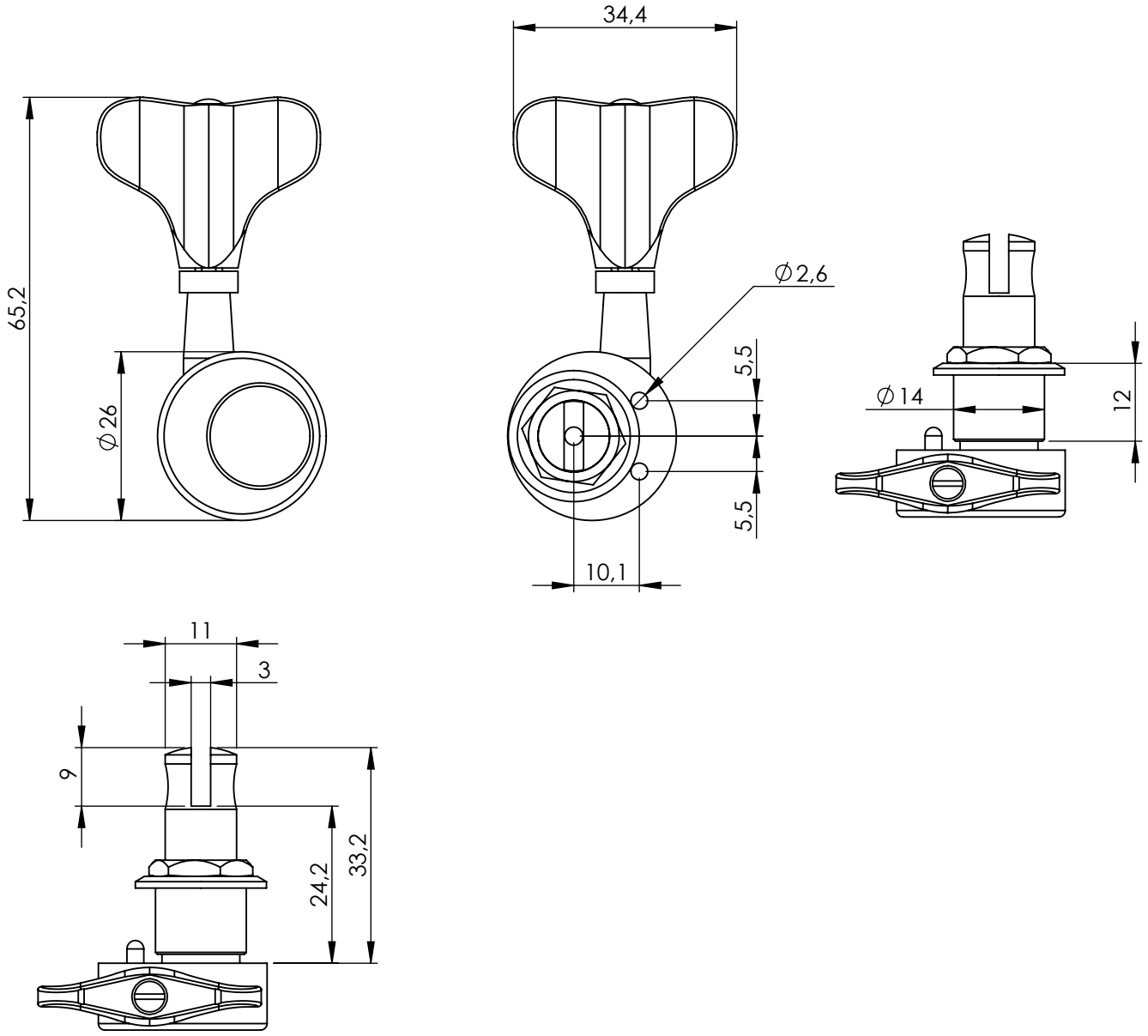

alle Maße in [mm]
all measures in [mm]

Seite/page 1/1
06/2018

Technische Änderungen vorbehalten
Subject to technical changes