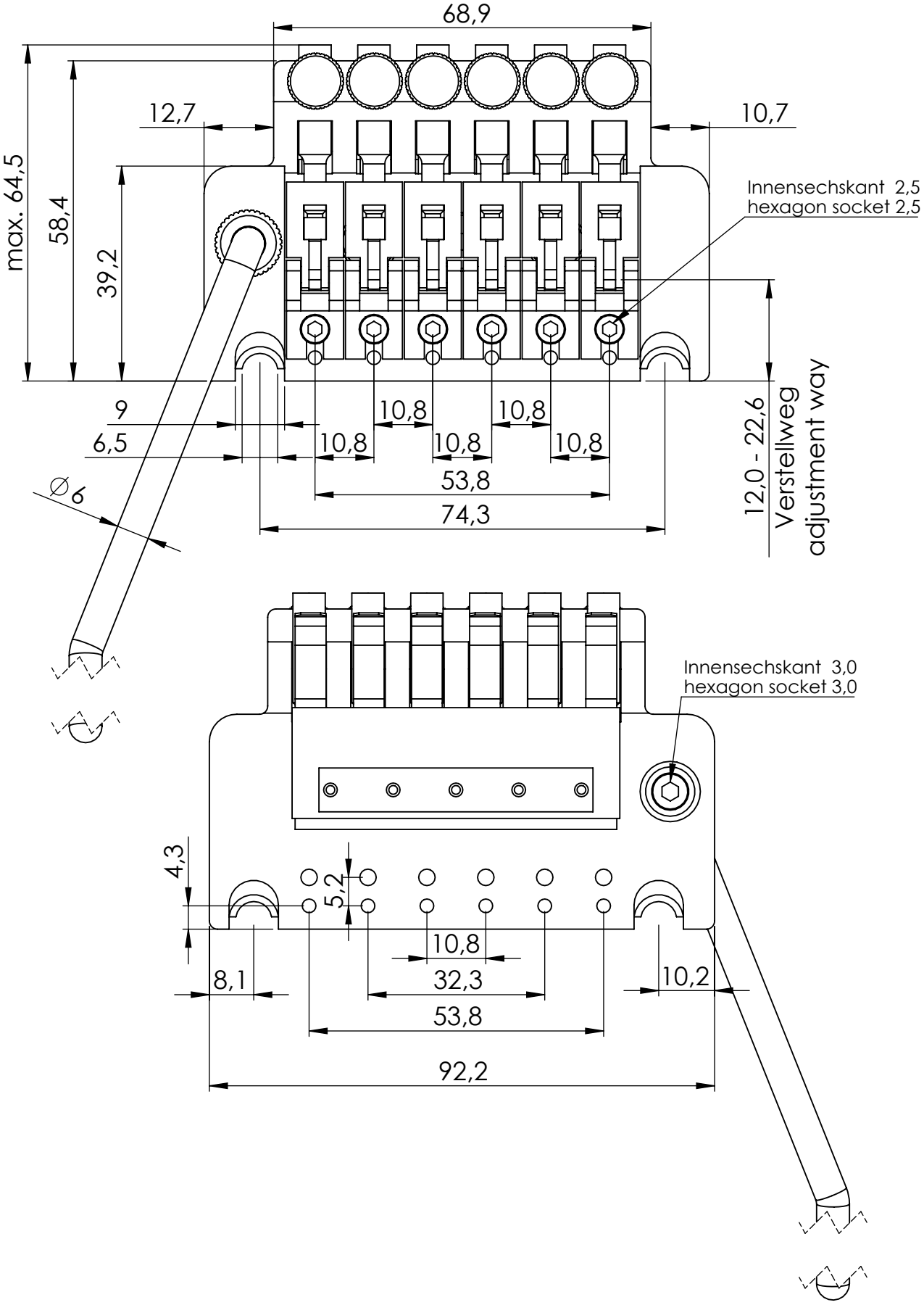
68,9
12,7
10,7
max. 64,5
58,4
39,2
Innensechskant 2,5
hexagon socket 2,5
9
6,5
10,8
10,8
10,8
10,8
10,8
53,8
74,3
Ø6
12,0 - 22,6
Verstellweg
adjustment way
Innensechskant 3,0
hexagon socket 3,0
4,3
5,2
10,8
8,1
32,3
10,2
53,8
92,2

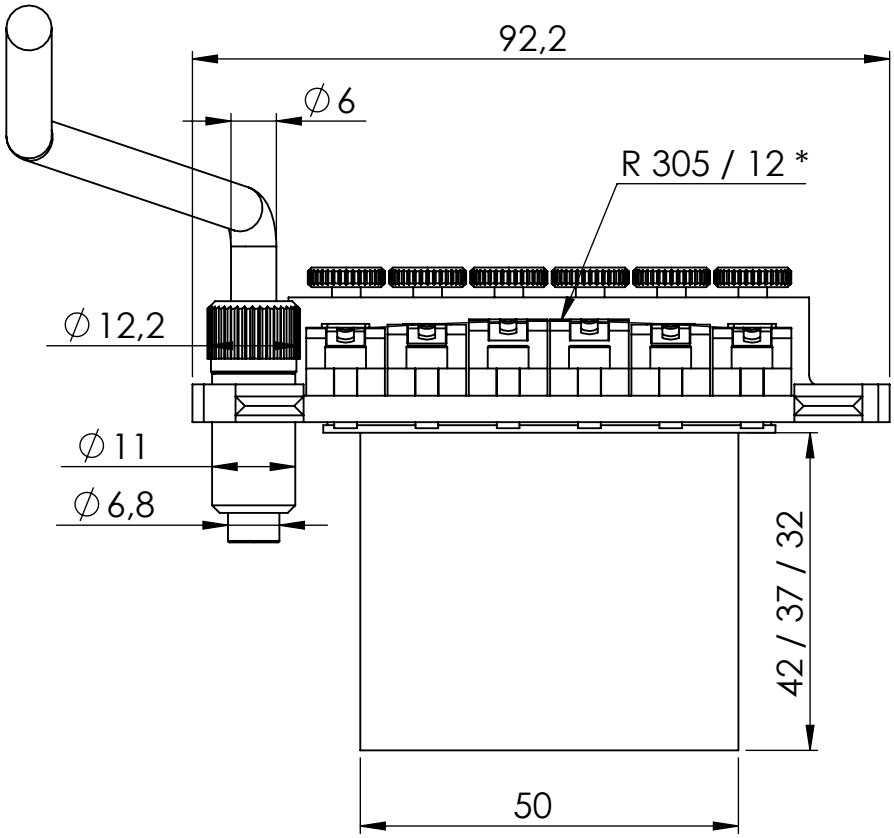
92,2
∅6
R 305 / 12 *
∅12,2
∅11
∅6,8
42 / 37 / 32
50

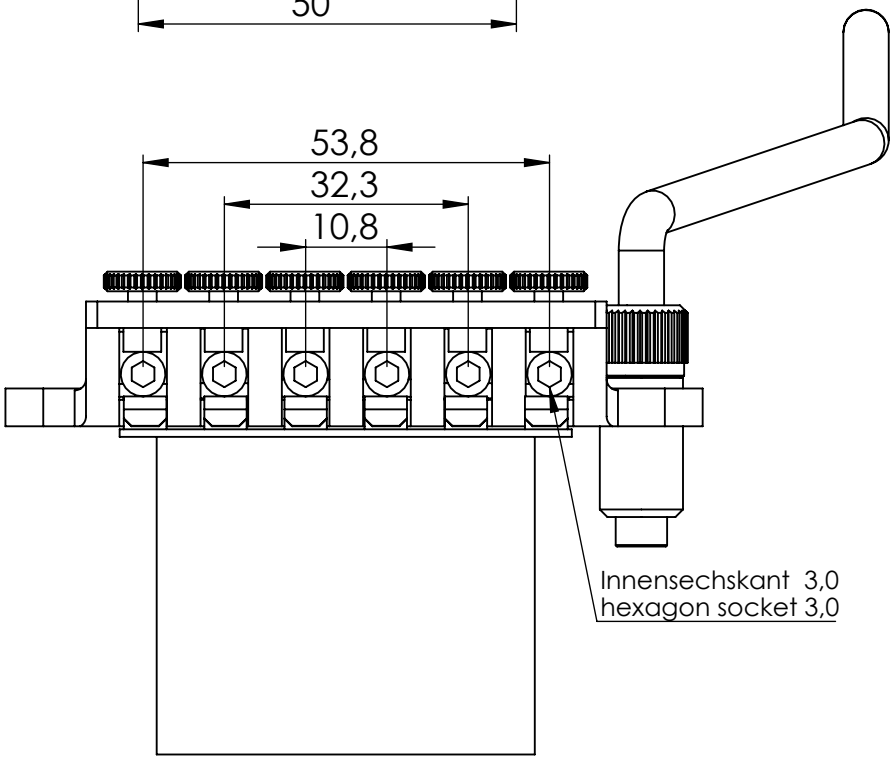
53,8
32,3
10,8
Innensechskant 3,0
hexagon socket 3,0

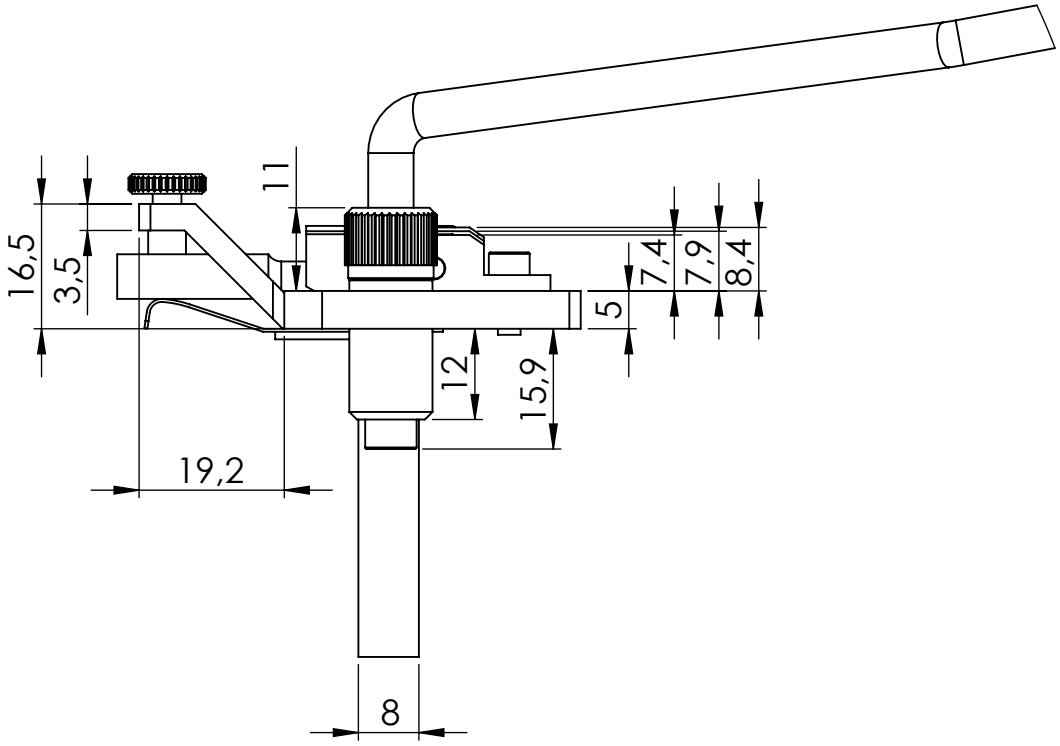
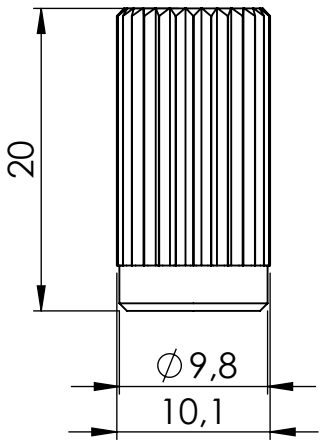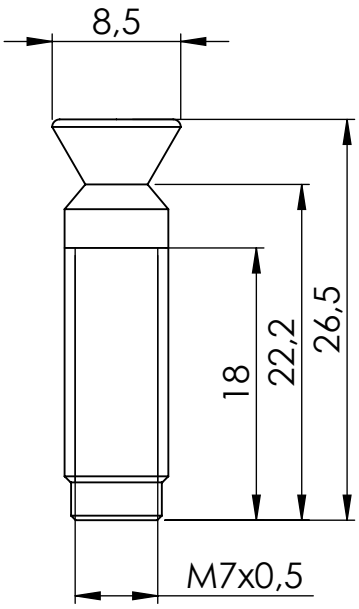
Studs & Inserts