S-Locks
S-Locks

PK: 1401
1401XX00

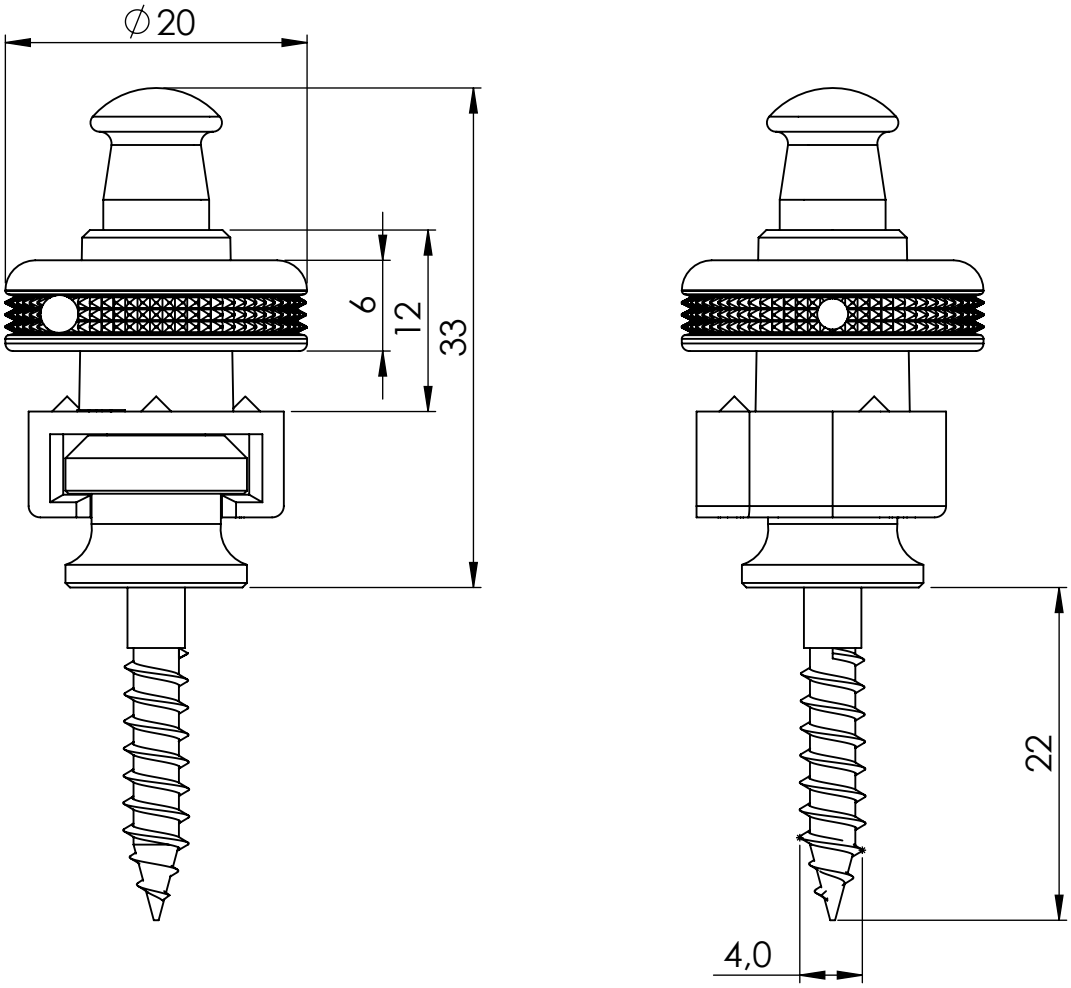

alle Maße in [mm]
all measures in [mm]

06/2018

Technische Änderungen vorbehalten
Subject to technical changes